RX 2-3-4-5

VORTEX

Electrobombas sumergibles

Aguas sucias

Utilizo doméstico

Utilizo civil

CAMPO DE PRESTACIONES

- Caudal hasta **380 l/min** (22.8 m³/h)
- Altura manométrica hasta **13 m**

LIMITES DE UTILIZO

- Profundidad de utilizo hasta **10 m** bajo el nivel del agua (con cable de alimentación de longitud adecuada)
- Temperatura máxima del fluido hasta **+50 °C** (Temperatura del fluido hasta + 90 °C para servicio intermitente por un periodo máximo de 3 minutos)
- Pasaje máximo de cuerpos sólidos en suspensión:
  – hasta **Ø 20 mm** para RX 2/20, RX 3/20
  – hasta **Ø 40 mm** para RX 4/40, RX 5/40
- Nivel de vaciado máximo:
  – hasta **25 mm** del fondo para RX 2/20, RX 3/20
  – hasta **50 mm** del fondo para RX 4/40, RX 5/40
- Funcionamiento continuo **S1**

EJECUCION Y NORMAS DE SEGURIDAD

Las electrobombas se suministran completas de:
– cable de alimentación de longitud **5 m** RX 2/20, RX 3/20
– cable de alimentación de longitud **10 m** RX 4/40, RX 5/40
– Interruptor con flotador externo para versiones monofásicas

EN 60335-1
IEC 60335-1
CEI 61-150

EN 60034-1
IEC 60034-1
CEI 2-3

CE

CERTIFICACIONES

Empresa con sistema de gestión certificado DNV
ISO 9001: CALIDAD
ISO 14001: AMBIENTE

UTILIZOS E INSTALACIONES

La serie **RX-VORTEX** son adecuadas para el drenaje de **aguas sucias**. Las soluciones constructivas empleadas garantizan seguridad en el funcionamiento, incluso para utilizo continuo, gracias al enfriamiento total del motor.
Se aconseja para el utilizo doméstico, para el vaciado de aguas sucias con presencia de cuerpos sólidos en suspensión.

PATENTES - MARCAS - MODELOS

- Patente n° IT0001390742 (RX 4-5/40)
- Modelo comunitario registrado n° 342159-0014 (RX 2-3/20)

EJECUCION BAJO PEDIDO

- Electrobombas con flotador de funcionamiento vertical "**RX-VORTEX GM**" (indicadas para espacios con dimensiones reducidas)
- Sello mecánico especial
- Electrobombas RX 2-3/20 con cable de alimentación de **10 m**.
  ➠ N.B.: el cable de alimentación de 10 m es obligatorio para el utilizo externo según la normativa EN 60335-2-41
- Electrobombas monofásicas sin interruptor y flotador externo
- Otros voltajes

GARANTIA

2 años según nuestras condiciones generales de venta

CURVAS Y DATOS DE PRESTACIONES

60 Hz n= 3450 rpm

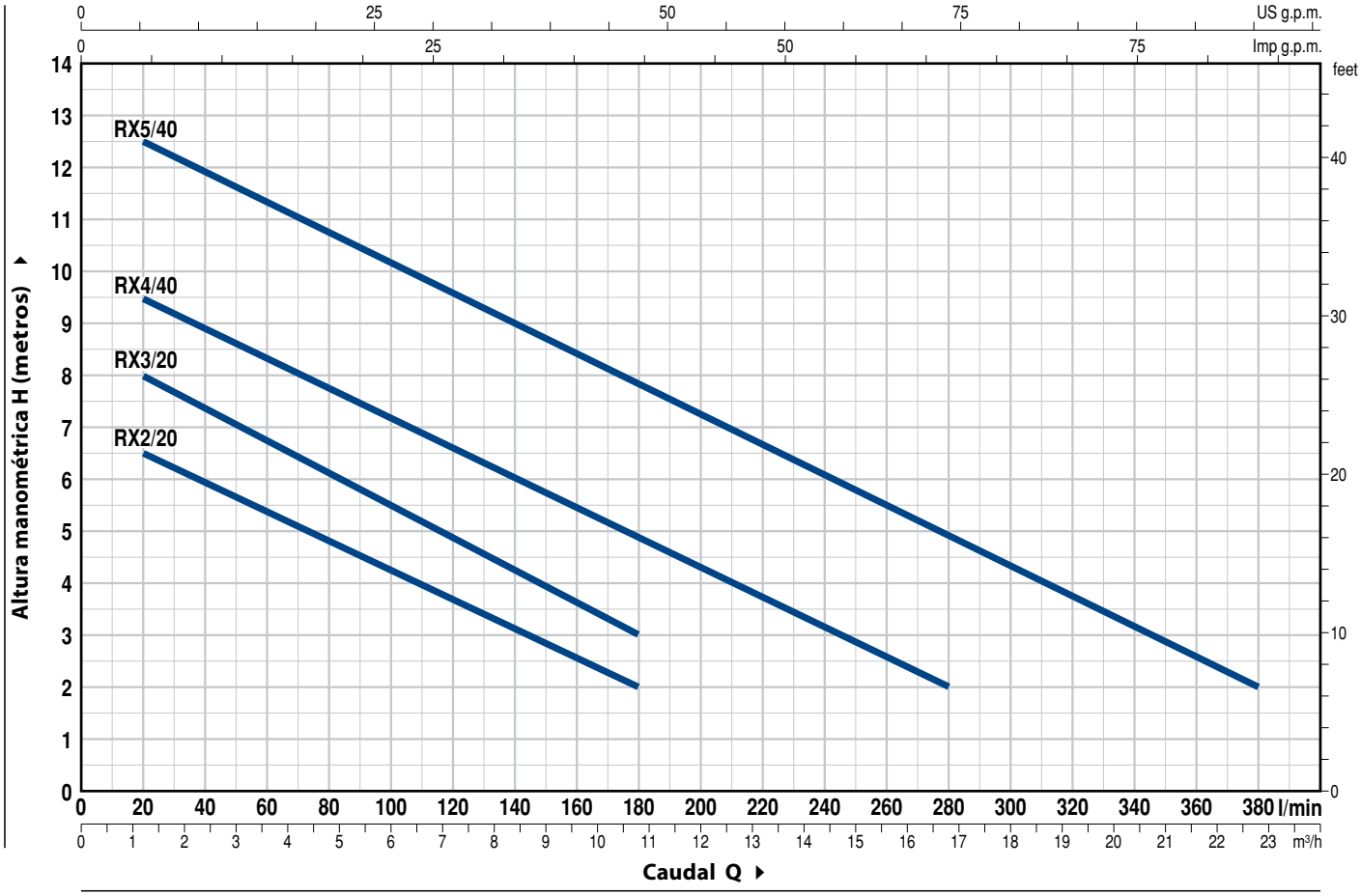

MODELO		POTENCIA (P2)		Q m³/h	0	1.2	2.4	3.6	4.8	6	7.2	8.4	9.6	10.8	13.2	16.8	20.4	22.8
Monofásica	**Trifásica**	**kW**	**HP**	l/min	**0**	**20**	**40**	**60**	**80**	**100**	**120**	**140**	**160**	**180**	**220**	**280**	**340**	**380**
RXm 2/20	**RX 2/20**	0.37	0.50	H metros	7	6.5	6	5.5	4.8	4.3	3.7	3	2.5	2				
RXm 3/20	**RX 3/20**	0.55	0.75		9	8	7.5	6.5	6	5.5	4.7	4.2	3.5	3				
RXm 4/40	**RX 4/40**	0.75	1		10	9.5	8.7	8.5	7.7	7	6.5	6	5.5	4.7	3.7	2		
RXm 5/40	**RX 5/40**	1.1	1.5		13	12.5	12	11.5	10.7	10	9.5	9	8.3	7.7	6.5	5	3	2

Q = Caudal **H** = Altura manométrica total

Tolerancia de las curvas de prestación según EN ISO9906 Grado 3B.

POS.	COMPONENTE	CARACTERISTICAS CONSTRUCTIVAS
1	**CUERPO BOMBA**	Acero inoxidable AISI 304 con boca roscada ISO 228/1
2	**REJILLA DE ASPIRACION**	Acero inoxidable AISI 304
3	**DIFUSOR**	Acero inoxidable AISI 304
4	**RODETE**	Tipo VORTEX en acero inoxidable AISI 304
5	**CAJA PORTAMOTOR**	Acero inoxidable AISI 304
6	**TAPA MOTOR**	Acero inoxidable AISI 304
7	**EJE MOTOR**	Acero inoxidable EN 10088-3 - 1.4104

8 DOBLE SELLO EN EL EJE CON CAMARA DE ACEITE INTERCALADA

Sello	***Eje***	*Materiales*		
Modelo	***Diámetro***	*Anillo fijo*	*Anillo móvil*	*Elastómero*
STA-12R SIC	**Ø 12** mm	Cerámica	Carburo de silicio	NBR

9 ANILLO DE RETENCION **Ø 12** x **Ø 19** x **H 5** mm

10 RODAMIENTOS **6201 ZZ / 6201 ZZ**

11 CONDENSADOR

Electrobomba	***Capacidad***	
Monofásica	***(220 V)***	***(110 V o 127 V)***
RXm 2/20	**10** µF - 450 VL	**16** µF - 250 VL
RXm 3/20	**14** µF - 450 VL	**16** µF - 250 VL

12 MOTOR ELECTRICO

RXm: monofásica 220 V - 60 Hz
con protección térmica incorporada en el bobinado
RX: trifásica 380 V - 60 Hz

– Aislamiento: clase F
– Protección: IP X8

13 GRUPO MANILLA (resinado en un bloque único)

Completo de:
– Cable de alimentación de **5 metros** de tipo "H07 RN-F" con conector Schuko
– Interruptor con flotador externo
(Flotador con funcionamiento vertical en las versiones GM)

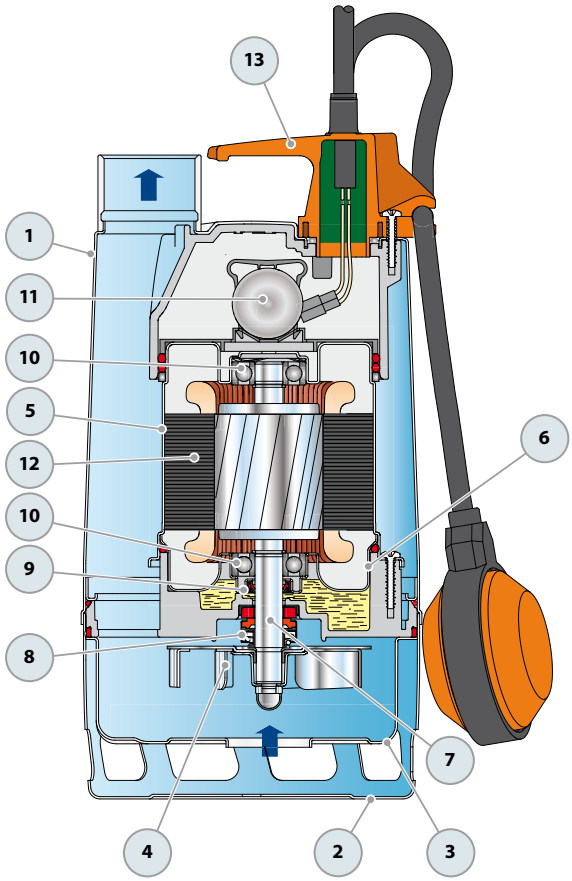

DIMENSIONES Y PESOS

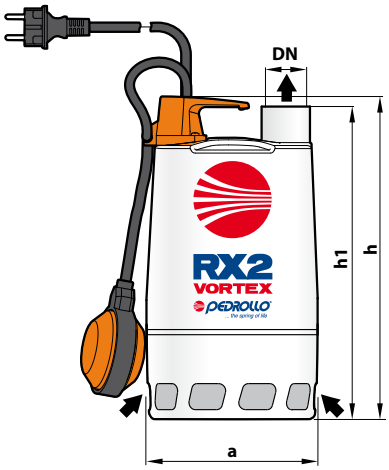

Instalación típica

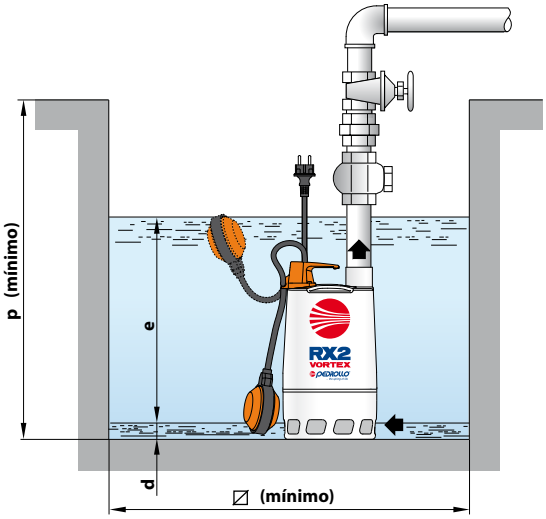

MODELO		BOCA	DIMENSIONES mm							kg		PALETIZADO	
Monofásica	Trifásica	DN	a	h	h1	d	e	p	⌀	1~	3~	PARA GRUPAJE nº bombas	PARA CONTAINER nº bombas
RXm 2/20	RX 2/20	1¼"	147	290	278	25	ajustable	350	350	6.1	6.1	72	120
RXm 3/20	RX 3/20			320	308					7.9	7.9	72	120

Versión con flotador a funcionamiento vertical

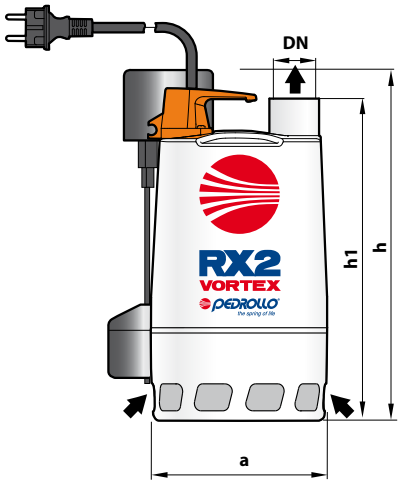

Instalación típica

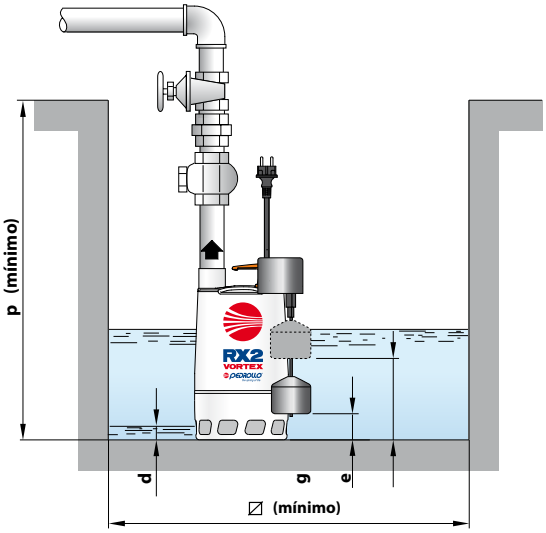

MODELO	BOCA	DIMENSIONES mm								kg	PALETIZADO	
Monofásica	DN	a	h	h1	d	e	g	p	⌀	1~	PARA GRUPAJE nº bombas	PARA CONTAINER nº bombas
RXm 2/20-GM	1¼"	147	305	278	25	180	50	350	240	6.2	60	100
RXm 3/20-GM			335	308		210	80			8.0	60	100

CONSUMO EN AMPERIOS

MODELO	TENSION		
Monofásica	220 V	110 V	127 V
RXm 2/20	2.5 A	5.0 A	4.8 A
RXm 3/20	3.5 A	7.0 A	6.6 A

MODELO	TENSION		
Trifásica	220 V	380 V	440 V
RX 2/20	2.2 A	1.3 A	1.1 A
RX 3/20	3.0 A	1.7 A	1.5 A

POS.	COMPONENTE	CARACTERISTICAS CONSTRUCTIVAS
1	**CUERPO BOMBA**	Acero inoxidable AISI 304 con boca roscada ISO 228/1
2	**REJILLA DE ASPIRACION**	Acero inoxidable AISI 304
3	**DIFUSOR**	Acero inoxidable AISI 304
4	**RODETE**	Tipo VORTEX en acero inoxidable AISI 304
5	**CAJA PORTAMOTOR**	Acero inoxidable AISI 304
6	**TAPA MOTOR**	Acero inoxidable AISI 304
7	**EJE MOTOR**	Acero inoxidable EN 10088-3 - 1.4104

8 DOBLE SELLO MECANICO EN EL EJE CON CAMARA DE ACEITE INTERCALADA

Sello	*Eje*	*Posición*	*Materiales*		
Modelo	***Diámetro***		*Anillo fijo*	*Anillo móvil*	*Elastómero*
MG1-14D SIC	**Ø 14** mm	Lado motor	Carburo de silicio	Grafito	NBR
		Lado bomba	Carburo de silicio	Carburo de silicio	NBR

9 RODAMIENTOS **6203 ZZ-C3E / 6203 ZZ-C3E**

10 CONDENSADOR

Electrobomba	*Capacidad*	
Monofásica	***(220 V)***	***(110 V o 127 V)***
RXm 4/40	**20** µF - 450 VL	**30** µF - 250 VL
RXm 5/40	**25** µF - 450 VL	–

11 MOTOR ELECTRICO

RXm: monofásica 220 V - 60 Hz
con protección térmica incorporada en el bobinado
RX: trifásica 380 V - 60 Hz

– Aislamiento: clase F
– Protección: IP X8

12 CABLE DE ALIMENTACIÓN

De tipo "H07 RN-F"
(con conector Schuko sólo en las versiones monofásicas)
Longitud estándard 10 metros

13 INTERRUPTOR CON FLOTADOR EXTERNO

Sólo para versiones monofásicas
(Flotador con funcionamiento vertical en las versiones GM).

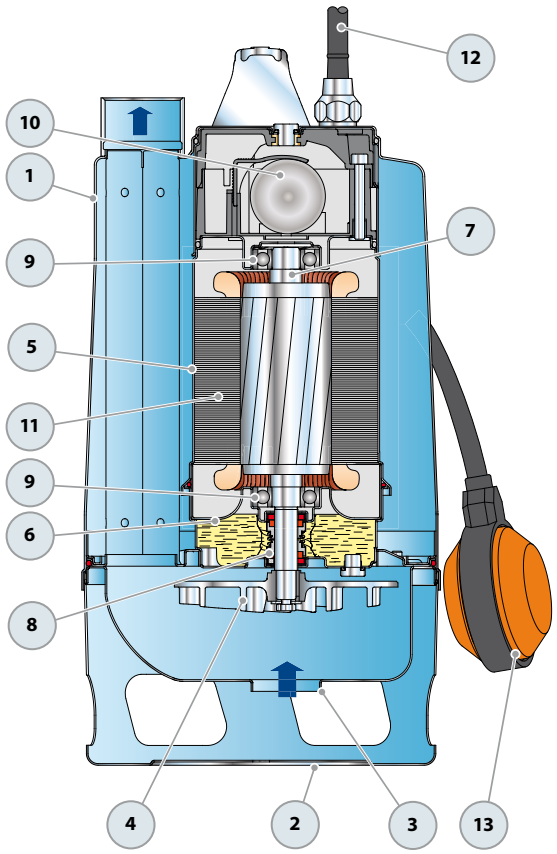

DIMENSIONES Y PESOS

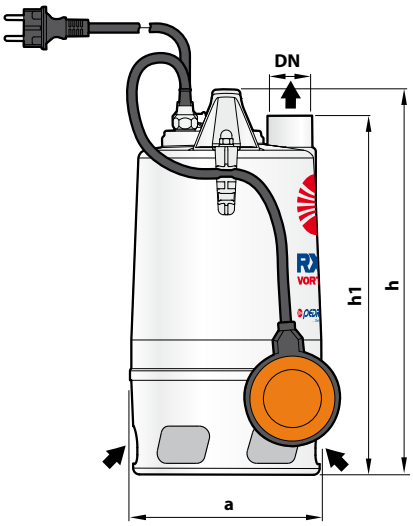

Instalación típica

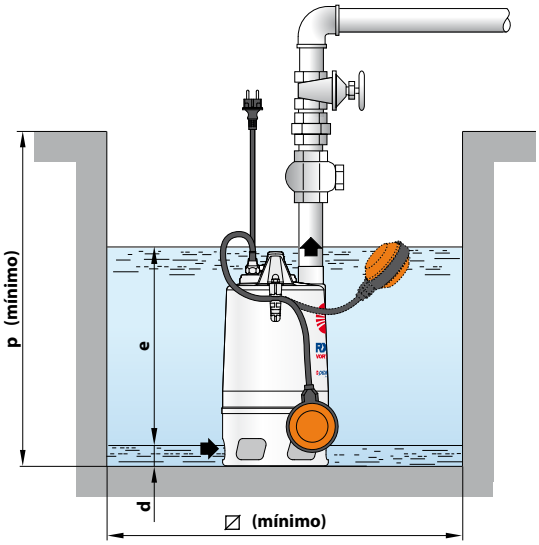

MODELO		BOCA	DIMENSIONES mm							kg		PALETIZADO	
Monofásica	Trifásica	DN	a	h	h1	d	e	p	⧄	1~	3~	PARA GRUPAJE nº bombas	PARA CONTAINER nº bombas
RXm 4/40	RX 4/40	1½"	220	430	400	50	ajustable	500	500	13.0	12.2	45	60
RXm 5/40	RX 5/40									14.0	13.0	45	60

Versión con flotador a funcionamiento vertical

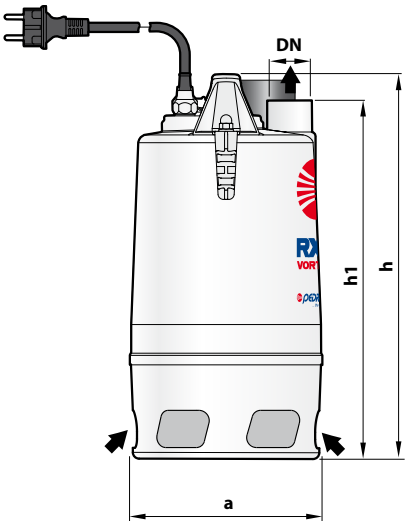

Instalación típica

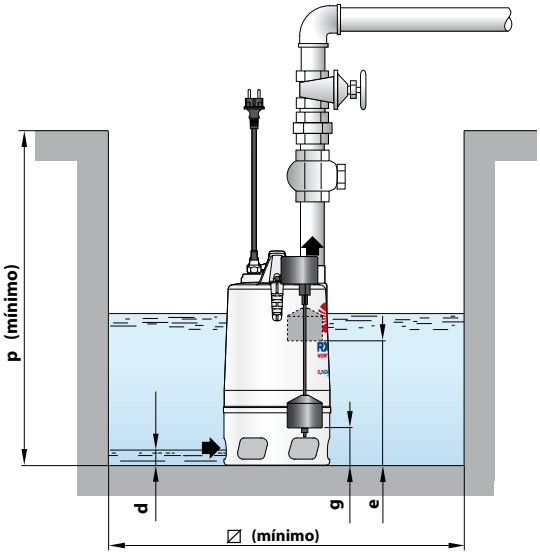

MODELO	BOCA	DIMENSIONES mm								kg	PALETIZADO	
Monofásica	DN	a	h	h1	d	e	g	p	⧄	1~	PARA GRUPAJE nº bombas	PARA CONTAINER nº bombas
RXm 4/40 - GM	1½"	220	430	400	50	320	80	500	350	14.3	36	48
RXm 5/40 - GM										15.3	36	48

CONSUMO EN AMPERIOS

MODELO	TENSION		
Monofásica	220 V	110 V	127 V
RXm 4/40	5.0 A	10.0 A	9.5 A
RXm 5/40	7.5 A	–	–

MODELO	TENSION		
Trifásica	220 V	380 V	440 V
RX 4/40	4.0 A	2.3 A	2.0 A
RX 5/40	6.1 A	3.5 A	3.3 A